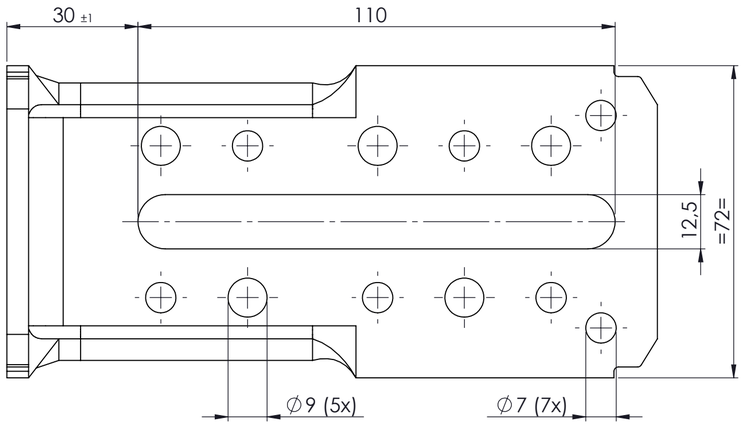

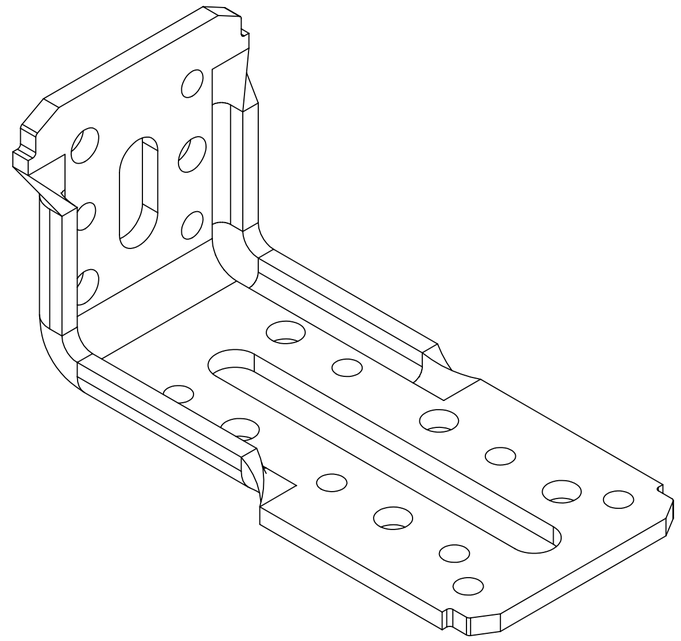

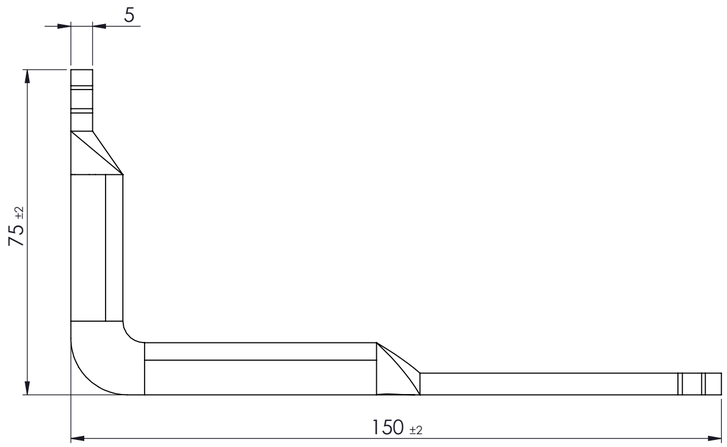

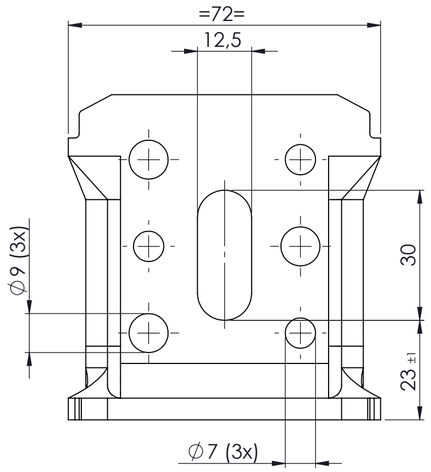

PRODUKTIE TEKENING

Opmerking:

Art.nr.:

Grondstof:

Stempel:

GEBR.BODEGRAVEN BV
verbindingen voor de bouw

Accoord:	Get.: RdK	Getekend volgens NEN-norm	Materiaal: S350	Werkst.nr:
	Datum: 5-7-2023		Oppervlakte: Sendzimir verzinkt	
	Versie:		Klimaatklasse:	
Datum:	Schaal: 1:1		Eenheid: mm	
	Tek.nr.: 073145	Art.omschrijving: XL-Hoek 75x150 72x5		A2

Atoomweg 2 tel: 0172 52 01 10 info@gb.nl www.gb.nl