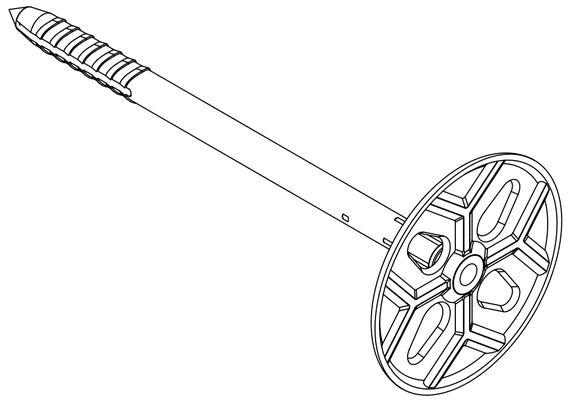

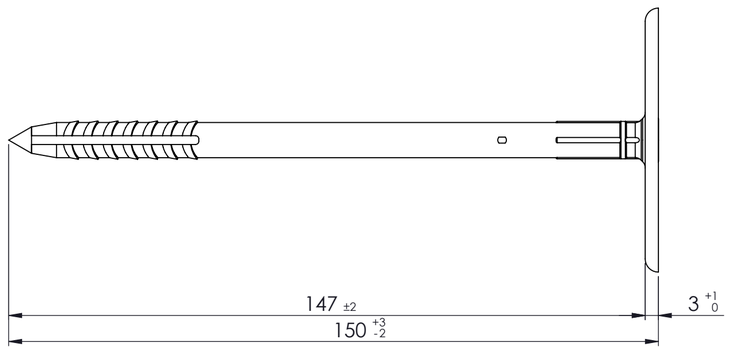

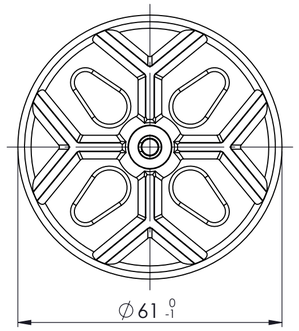

PRODUKTIE TEKENING

Opmerking:

Art.nr.:

Grondstof:

Stempel:

GEBR.BODEGRAVEN BV
verbindingen voor de bouw

Accoord:	Get.: RdK	Getekend volgens NEN-norm	Materiaal: Nylon
	Datum: 6-6-2019		Oppervlakte:
	Versie:		Eenheid: mm
Datum:	Schaal: 1:1		Aantal:
	Tek.nr.: 332140	Art.omschrijving: Instortplug 140 iso 80-100	A2

Atoomweg 2 tel: 0172 52 01 10 fax: 0172 57 17 53 www.gb.nl