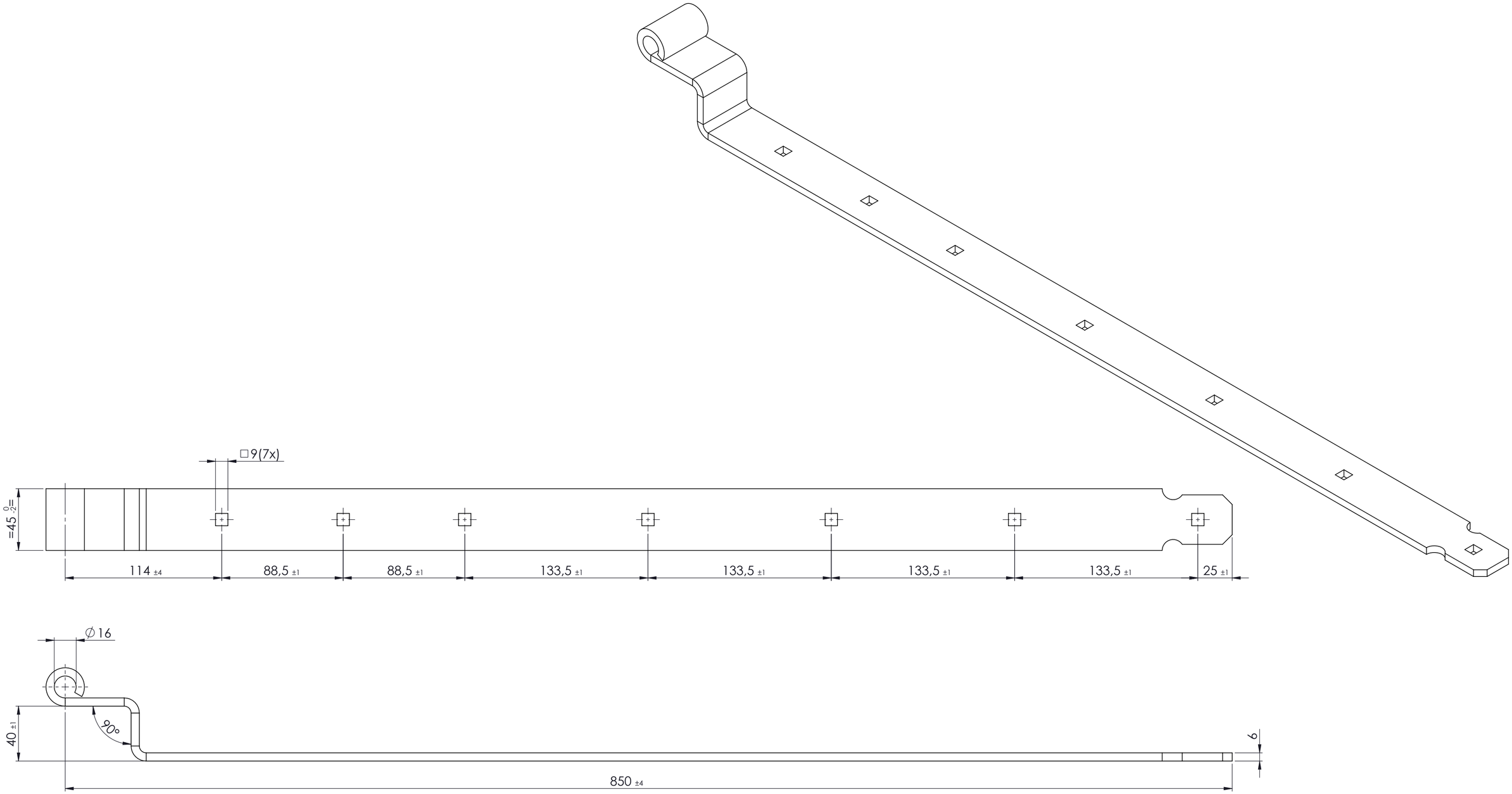

PRODUKTIE TEKENING

Opmerking:

Art.nr.:

Grondstof:

Stempel:

GEBR.BODEGRAVEN BV
verbindingen voor de bouw

Accoord:	Get.: RdK	Getekend volgens NEN-norm	Materiaal: Epoxy Coating Zwart
	Datum: 28-11-2018		Oppervlakte:
	Versie:		Eenheid: mm
Datum:	Schaal: 1:2		Aantal:
	Tek.nr.: 449317_vierkant	Art.omschrijving: Bochtheng 850 ∅16 45x6	A2

Atoomweg 2 tel: 0172 52 01 10 fax: 0172 57 17 53 www.gb.nl